第49回全国高等学校選抜卓球大会シングルス２部広島県予選
令和４年２月５日
エフピコアリーナ

## 男子シングルス
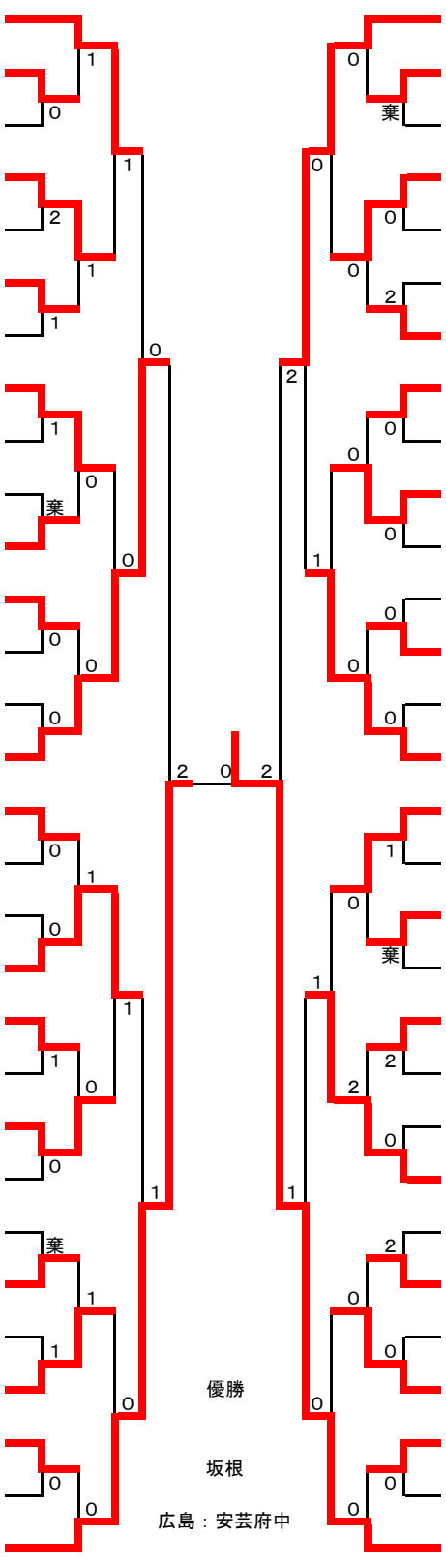
| | | | |
|---|---|---|---|
| 1 | 近石 | 尾　三 | 広島商船 |
| 2 | 松本 | 広　島 | 桜が丘 |
| 3 | 岩部 | 福　山 | 福山誠之館 |
| 4 | 澁谷 | 福　山 | 府中東 |
| 5 | 佐藤 | 広　島 | 廿日市西 |
| 6 | 田尻 | 呉 | 呉青山 |
| 7 | 佐々木 | 広　島 | 国際学院 |
| 8 | 小谷 | 広　島 | 広島商 |
| 9 | 早﨑拓 | 福　山 | 油木 |
| 10 | 佐古 | 広　島 | 安芸府中 |
| 11 | 沖元 | 呉 | 広 |
| 12 | 佐々木 | 広　島 | 祇園北 |
| 13 | 西田 | 三　次 | 三次 |
| 14 | 元岡 | 福　山 | 福山誠之館 |
| 15 | 橋本 | 呉 | 呉青山 |
| 16 | 森口 | 呉 | 呉高専 |
| 17 | 山本 | 広　島 | 広島中等教育 |
| 18 | 土井 | 広　島 | 国際学院 |
| 19 | 宇城 | 福　山 | 市立福山 |
| 20 | 西田 | 広　島 | 安古市 |
| 21 | 佐野 | 福　山 | 府中東 |
| 22 | 宍戸 | 広　島 | 広島商 |
| 23 | 福岡 | 尾　三 | 総合技術 |
| 24 | 小西 | 広　島 | 祇園北 |
| 25 | 奥先 | 呉 | 呉青山 |
| 26 | 船戸 | 広　島 | 県立広島 |
| 27 | 多木 | 福　山 | 福山工業 |
| 28 | 佐々木優 | 広　島 | 加計 |
| 29 | 石路 | 尾　三 | 世羅 |
| 30 | 村岡 | 福　山 | 福山誠之館 |
| 31 | 江木 | 広　島 | 広島工 |
| 32 | 下本 | 呉 | 呉青山 |
| 33 | 池田奨 | 福　山 | 大門 |
| 34 | 玄田 | 広　島 | 国際学院 |
| 35 | 齋藤 | 福　山 | 福山誠之館 |
| 36 | 石井 | 広　島 | 広陵 |
| 37 | 伊東 | 尾　三 | 三原 |
| 38 | 中原 | 福　山 | 銀河学院 |
| 39 | 藤島 | 広　島 | 基町 |
| 40 | 渡邉 | 広　島 | 広島商 |
| 41 | 大田 | 三　次 | 三次 |
| 42 | 垣内 | 呉 | 呉高専 |
| 43 | 松本 | 広　島 | 沼田 |
| 44 | 宮田 | 尾　三 | 世羅 |
| 45 | 宇根 | 福　山 | 市立福山 |
| 46 | 小浦 | 広　島 | 祇園北 |
| 47 | 正門 | 福　山 | 府中東 |
| 48 | 末國 | 尾　三 | 総合技術 |
| 49 | 立畠 | 呉 | 呉青山 |
| 50 | 増田 | 福　山 | 福山工業 |
| 51 | 福本 | 広　島 | 皆実 |
| 52 | 松下 | 呉 | 呉高専 |
| 53 | 三浦 | 広　島 | 広島商 |
| 54 | 生田 | 広　島 | 修道 |
| 55 | 髙田 | 福　山 | 福山明王台 |
| 56 | 大田 | 呉 | 呉青山 |
| 57 | 松尾壮 | 広　島 | 五日市 |
| 58 | 大岡 | 福　山 | 福山誠之館 |
| 59 | 渡邉 | 三　次 | 三次 |
| 60 | 坂根 | 広　島 | 安芸府中 |